

図面の名称	図面番号
位置図 縮尺　1／10,000	1
測量年月日	
作製年月日	令和　８年　７月３１日
所在	防府市多々良二丁目 地内
作製者	防府市車塚町８番１８号 土地家屋調査士 行政書士　林　俊男 TEL(0835)22-1425



図面の名称	図面番号
案内図 縮尺　1／1,500	2
測量年月日	
作製年月日	令和　８年　７月３１日
所在	防府市多々良二丁目 地内
作製者	防府市車塚町８番１８号 土地家屋調査士 行政書士　林　俊男 TEL(0835)22-1425

２丁目付近

N

1:300

3KNo.2

S-1

市道新橋牟礼線
（建築基準法第４２条第１項１号道路）

R8B2 731-43 822-1 731-34 731-38 731-37 731-36 731-35 R8A5

R8T23

R8T1
H=8.470

R8T24

R8T2
H=8.131

731-12 731-10 731-8

（建築基準法第４２条第１項３号道路）

（建築基準法第４２条第１項１号道路）
市道岸津京慶線

図面の名称		図面番号
現況図 縮尺　１／３００		3
測量年月日	令和　８年　７月　　日　終了	
作製年月日	令和　８年　７月３１日	
所在	防府市多々良二丁目 地内	
作製者	防府市車塚町８番１８号 土地家屋調査士 行政書士　林　　俊　男 TEL (0835) 22-1425	

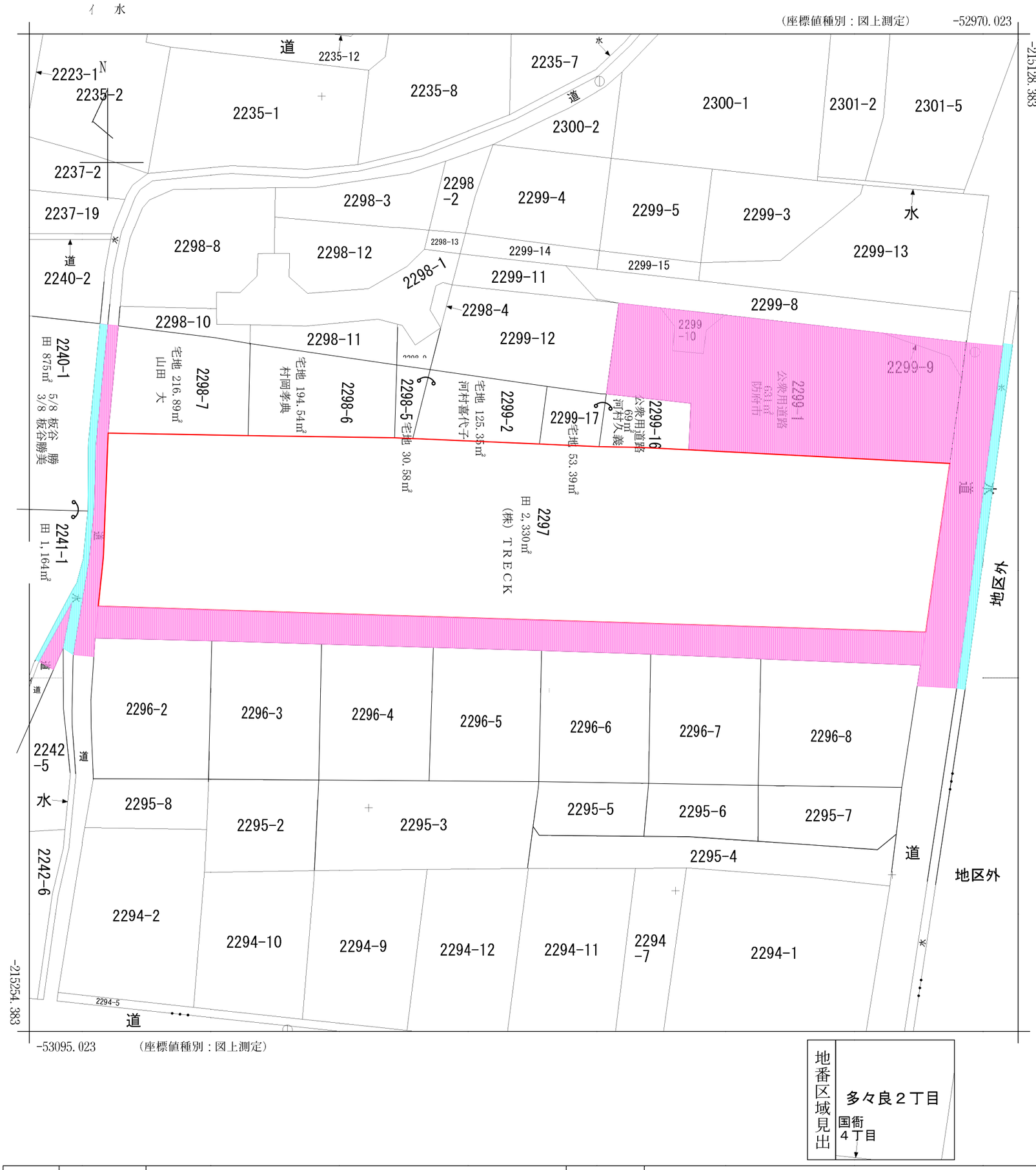

地番区域見出	多々良２丁目
	国衙４丁目

請求部分	所在	防府市多々良二丁目			地番	2297番		
出力縮尺	1/500	精度区分	甲三	座標系番号又は記号	Ⅲ	分類	地図(法第１４条第１項)	種類	地籍図
作成年月日	昭和46年1月			備付年月日(原図)				補記事項	

図面の名称	図面番号
地籍図（公図写し図） 縮尺 1／500	4
所在 防府市多々良二丁目 地内	
法務局名 山口地方法務局	
年月日 令和 8年 9月29日	
氏名 防府市車塚町8番18号 土地家屋調査士 林 俊男 行政書士 TEL(0835)22-1425	
謄写	

(1/1)

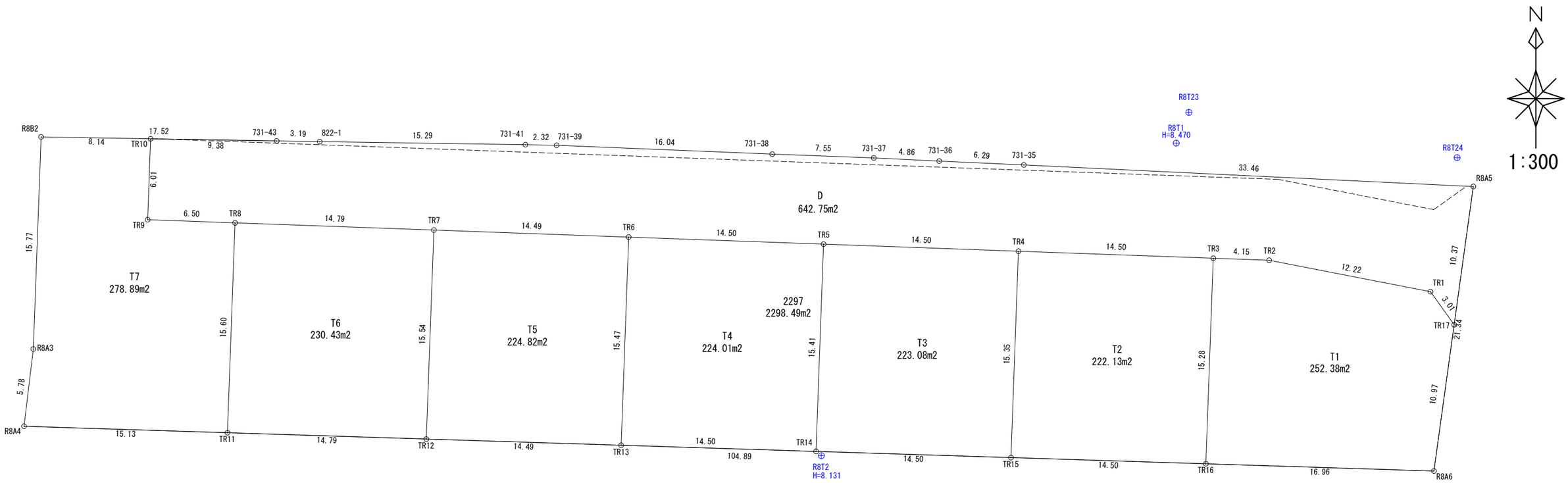

地　番	T1		
NO	Xn	Yn	距　離
TR1	-215190.324	-52981.511	12.22
TR2	-215187.987	-52993.510	4.15
TR3	-215187.837	-52997.667	15.28
TR16	-215203.115	-52998.219	16.96
R8A6	-215203.653	-52981.264	10.97
TR17	-215192.781	-52979.756	3.01
		倍　面　積	-504.765076
		面　積	252.3825380
		地　積	252.38　㎡

地　番	T2		
NO	Xn	Yn	距　離
TR3	-215187.837	-52997.667	14.50
TR4	-215187.314	-53012.158	15.35
TR15	-215202.655	-53012.712	14.50
TR16	-215203.115	-52998.219	15.28
		倍　面　積	-444.274147
		面　積	222.1370735
		地　積	222.13　㎡

地　番	T3		
NO	Xn	Yn	距　離
TR4	-215187.314	-53012.158	14.50
TR5	-215186.790	-53026.650	15.41
TR14	-215202.195	-53027.207	14.50
TR15	-215202.655	-53012.712	15.35
		倍　面　積	-446.163763
		面　積	223.0818815
		地　積	223.08　㎡

地　番	T4		
NO	Xn	Yn	距　離
TR5	-215186.790	-53026.650	14.50
TR6	-215186.267	-53041.143	15.47
TR13	-215201.735	-53041.702	14.50
TR14	-215202.195	-53027.207	15.41
		倍　面　積	-448.021776
		面　積	224.0108880
		地　積	224.01　㎡

地　番	T5		
NO	Xn	Yn	距　離
TR6	-215186.267	-53041.143	14.49
TR7	-215185.743	-53055.629	15.54
TR12	-215201.275	-53056.190	14.49
TR13	-215201.735	-53041.702	15.47
		倍　面　積	-449.648040
		面　積	224.8240200
		地　積	224.82　㎡

地　番	T6		
NO	Xn	Yn	距　離
TR7	-215185.743	-53055.629	14.79
TR8	-215185.209	-53070.415	15.60
TR11	-215200.805	-53070.979	14.79
TR12	-215201.275	-53056.190	15.54
		倍　面　積	-460.870050
		面　積	230.4350250
		地　積	230.43　㎡

地　番	T7		
NO	Xn	Yn	距　離
TR8	-215185.209	-53070.415	6.50
TR9	-215184.974	-53076.912	6.01
TR10	-215178.959	-53076.695	8.14
R8B2	-215178.820	-53084.839	15.77
R8A3	-215194.582	-53085.415	5.78
R8A4	-215200.325	-53086.105	15.13
TR11	-215200.805	-53070.979	15.60
		倍　面　積	-557.781228
		面　積	278.8906140
		地　積	278.89　㎡

地　番	D		
NO	Xn	Yn	距　離
R8A5	-215182.508	-52978.331	33.46
731-35	-215180.904	-53011.762	6.29
731-36	-215180.616	-53018.052	4.86
731-37	-215180.385	-53022.915	7.55
731-38	-215180.100	-53030.469	16.04
731-39	-215179.441	-53046.501	2.32
731-41	-215179.396	-53048.826	15.29
822-1	-215179.173	-53064.119	3.19
731-43	-215179.119	-53067.314	9.38
TR10	-215178.959	-53076.695	6.01
TR9	-215184.974	-53076.912	6.50
TR8	-215185.209	-53070.415	14.79
TR7	-215185.743	-53055.629	14.49
TR6	-215186.267	-53041.143	14.50
TR5	-215186.790	-53026.650	14.50
TR4	-215187.314	-53012.158	14.50
TR3	-215187.837	-52997.667	4.15
TR2	-215187.987	-52993.510	12.22
TR1	-215190.324	-52981.511	3.01
TR17	-215192.781	-52979.756	10.37
		倍　面　積	-1285.507552
		面　積	642.7537760
		地　積	642.75　㎡

地　番	2297		
NO	Xn	Yn	距　離
R8B2	-215178.820	-53084.839	15.77
R8A3	-215194.582	-53085.415	5.78
R8A4	-215200.325	-53086.105	104.89
R8A6	-215203.653	-52981.264	21.34
R8A5	-215182.508	-52978.331	33.46
731-35	-215180.904	-53011.762	6.29
731-36	-215180.616	-53018.052	4.86
731-37	-215180.385	-53022.915	7.55
731-38	-215180.100	-53030.469	16.04
731-39	-215179.441	-53046.501	2.32
731-41	-215179.396	-53048.826	15.29
822-1	-215179.173	-53064.119	3.19
731-43	-215179.119	-53067.314	17.52
		倍　面　積	-4596.986435
		面　積	2298.4932175
		地　積	2298.49　㎡

図　面　の　名　称		図面番号
求　積　図 縮　尺　1／３００		5
測量年月日	令和　８年　７月　　日　終了	
作製年月日	令和　８年　９月１７日	
所　在	防府市多々良二丁目 地内	
作製者	防府市車塚町８番１８号 土地家屋調査士 行　政　書　士　林　　俊　男 TEL (0835) 22-1425	

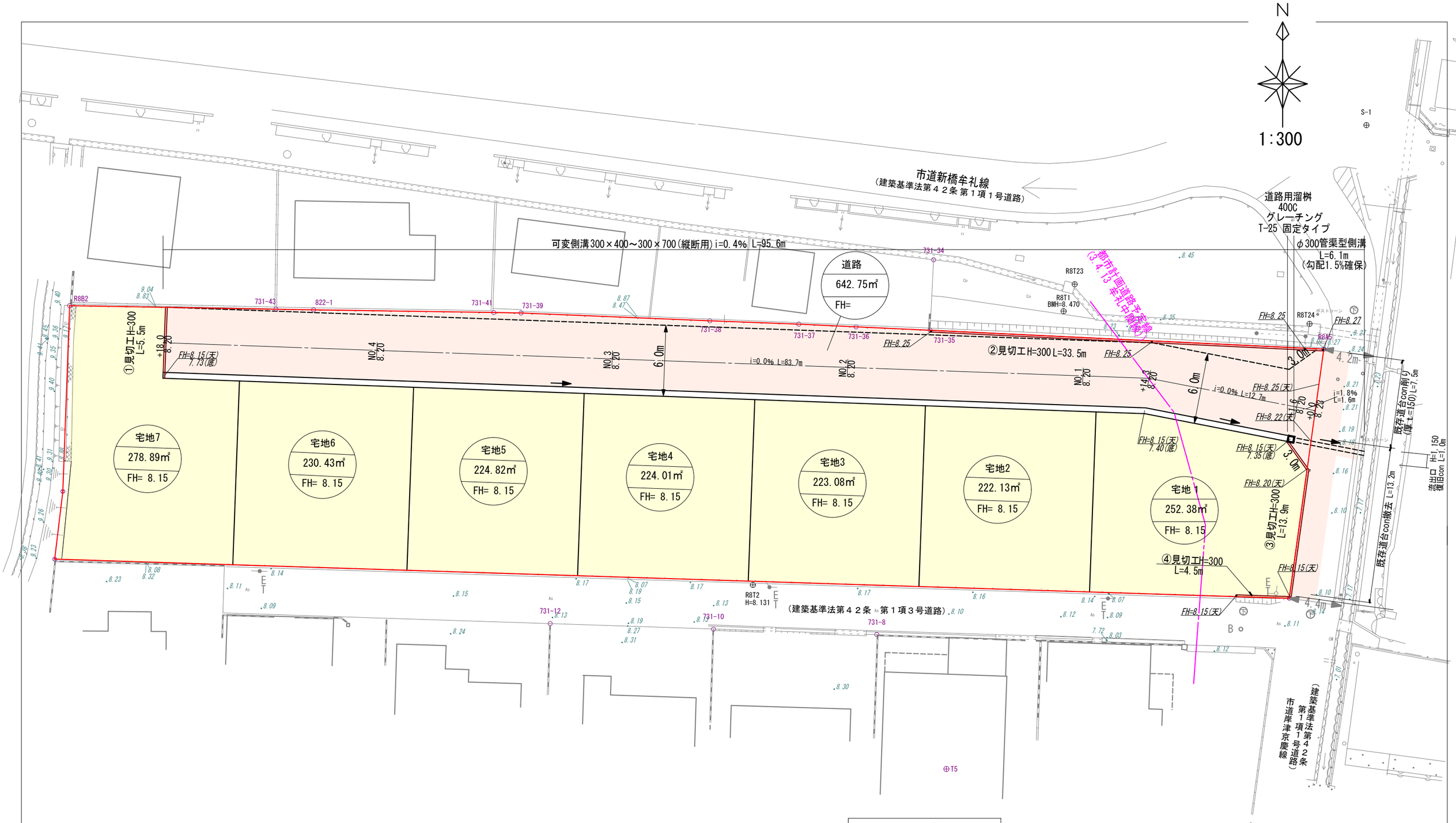

凡　例	
	開発区域 A=2,298.49㎡
	宅 地
	擁　壁
	排水構造物
	集水桝
	暗渠排水
	As舗装（開発道路外）
	都市計画道路　（計画）

※特記事項：　可変側溝300は
10M毎にグレーチング蓋T-25
（盗難防止用）を設置

※特記事項：　BMH=8.470
（R8T1）

図　面　の　名　称		図面番号
土地利用計画図平面図 縮　尺　１／３００		6
測量年月日	令和　８年　７月　　日　終了	
作製年月日	令和　８年１１月１０日	
所　在	防府市多々良二丁目 地内	
作 製 者	防府市車塚町８番１８号 土地家屋調査士 行　政　書　士　林　　俊　男 TEL(0835)22-1425	

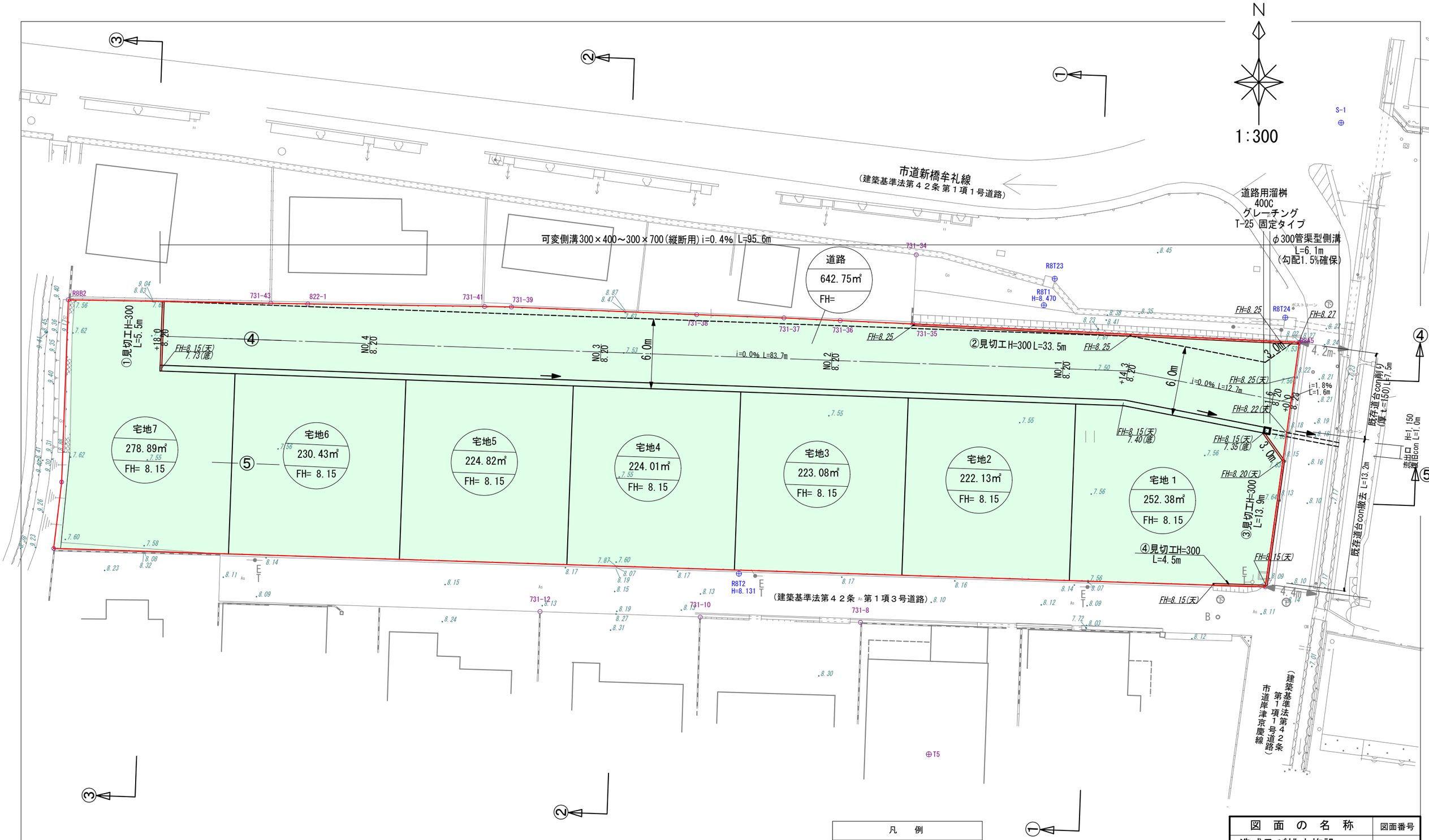

凡　例	
	開発区域 A=2,298.49㎡
	宅 地（盛土）
	擁　壁
	排水構造物
	集水桝
	暗渠排水

※特記事項：　可変側溝300は
10M毎にグレーチング蓋T-25
（盗難防止用）を設置

※特記事項：　BMH=8.470
（R8T1）

図　面　の　名　称	図面番号
造成及び排水施設 計画平面図 縮　尺　１／３００	7
測量年月日	令和　８年　７月　日　終了
作製年月日	令和　８年１１月１０日
所　在	防府市多々良二丁目 地内
作 製 者	防府市車塚町８番１８号 土地家屋調査士 行　政　書　士　林　俊　男 TEL (0835) 22-1425

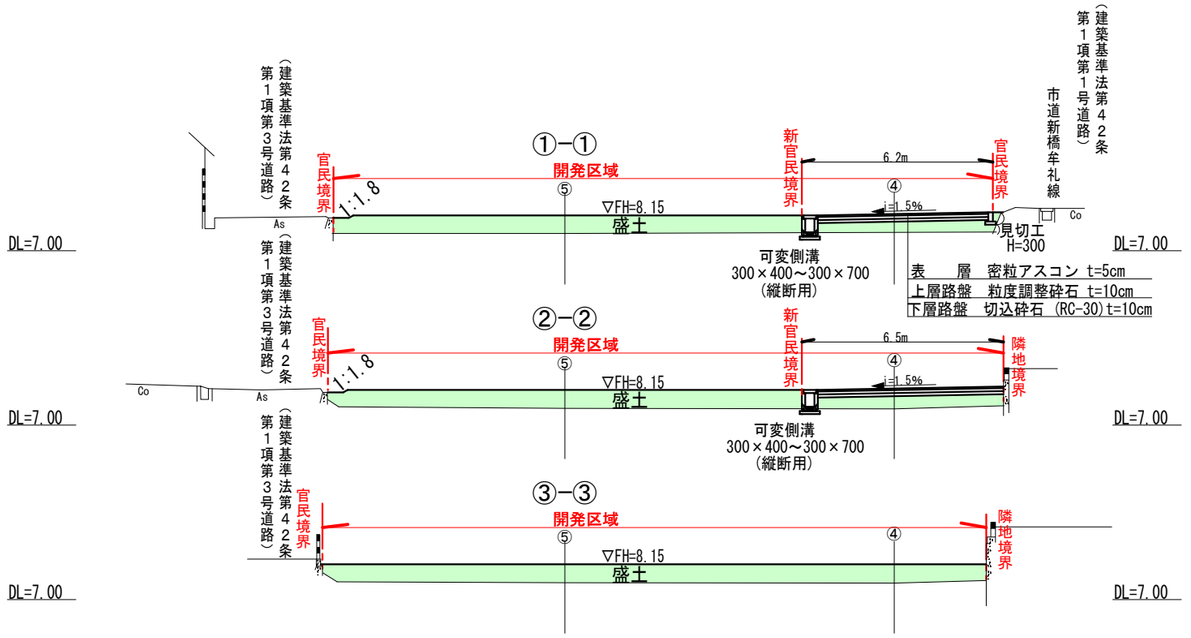

図面の名称	図面番号
造成区域縦横断面図 縮尺　1／200	8
測量年月日	令和　8年　7月　　日　終了
作製年月日	令和　8年11月10日
所在	防府市多々良二丁目 地内
作製者	防府市車塚町8番18号 土地家屋調査士 行政書士林　俊男 TEL(0835)22-1425

平面図
縮　尺　１／３００

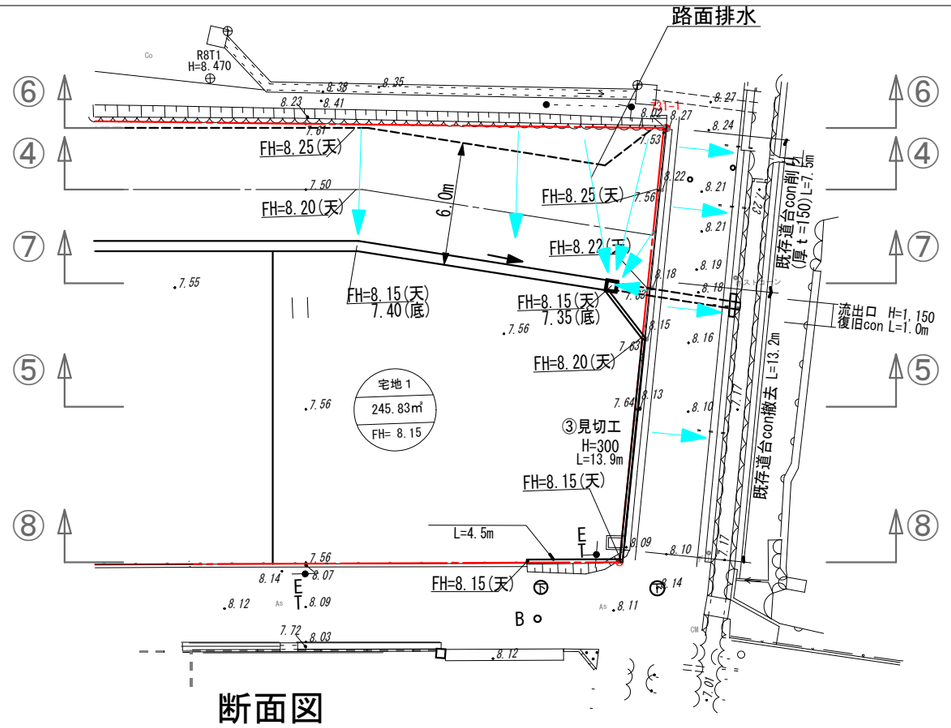

断面図
縮　尺　１／５０

⑦－⑦

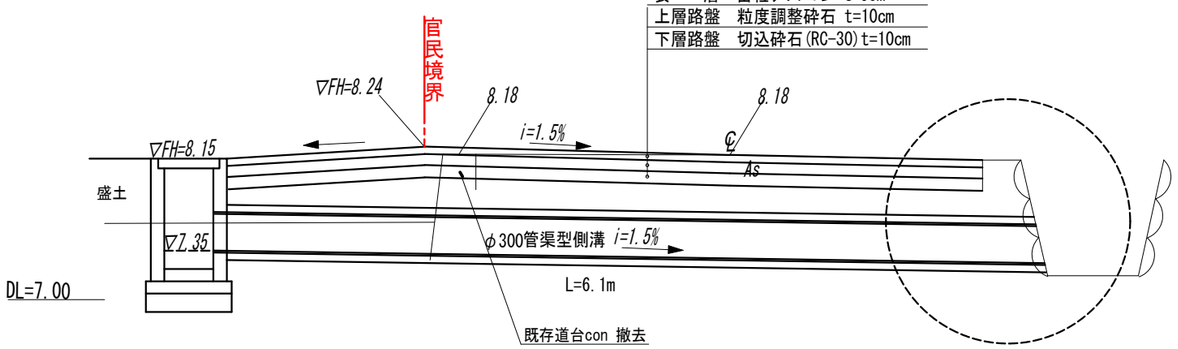

⑥－⑥

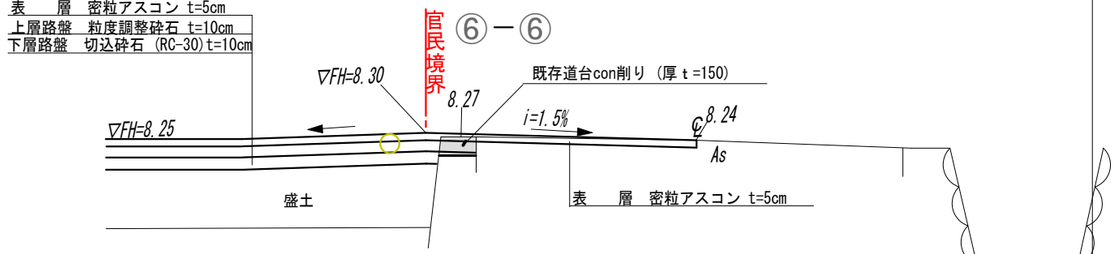

④－④

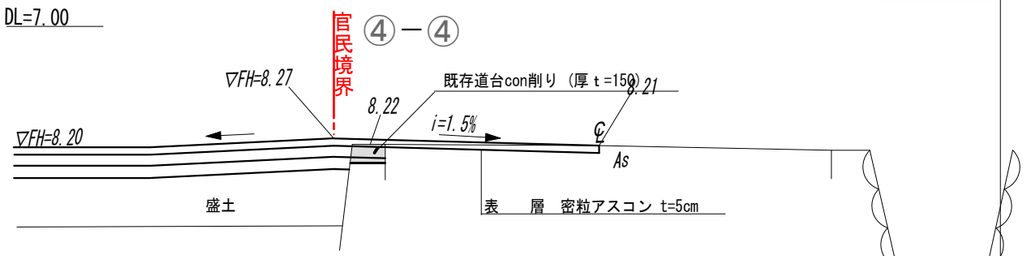

⑤－⑤

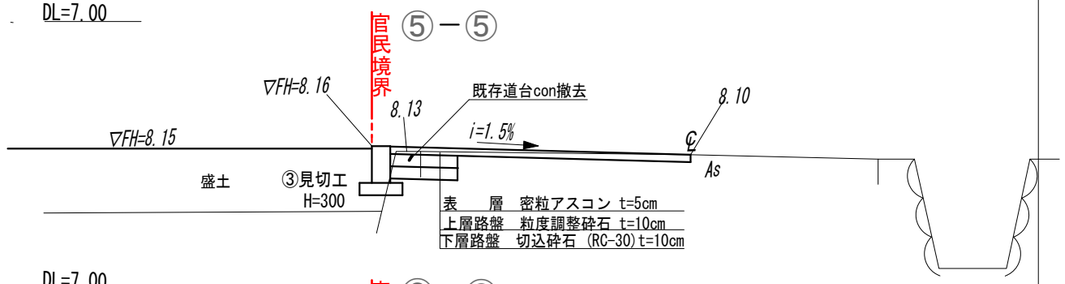

⑧－⑧

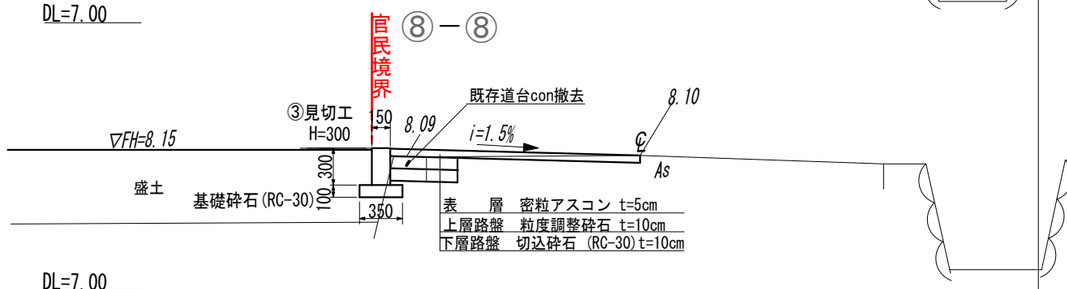

流出口復旧con H=1,150 詳細図
縮 尺 １／３０

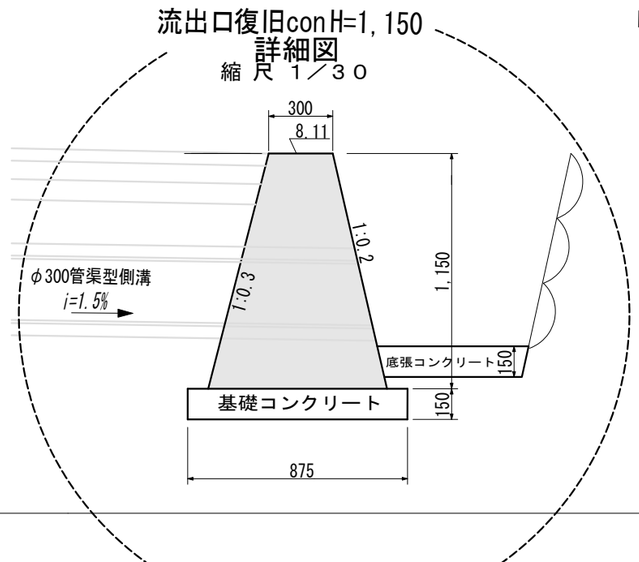

流出口復旧con H=1,150 展開図
縮 尺 １／５０

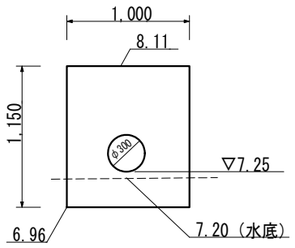

道路用溜桝400C

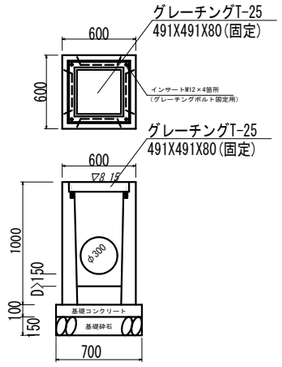

管渠型側溝 φ300

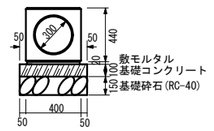

③見切工 H=300

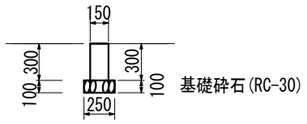

※特記事項：　使用コンクリート
設計強度18N/mm²（無筋）

図面の名称		図面番号
構造図 縮尺　内記		9
測量年月日	令和　８年　７月　日　終了	
作製年月日	令和　８年１１月１０日	
所在	防府市多々良二丁目 地内	
作製者	防府市車塚町８番１８号 土地家屋調査士 行政書士　林　俊男 TEL(0835)22-1425	

MC可変側溝 1.400 (T-25)
（横断用）

縦　断　面　図（水路工）

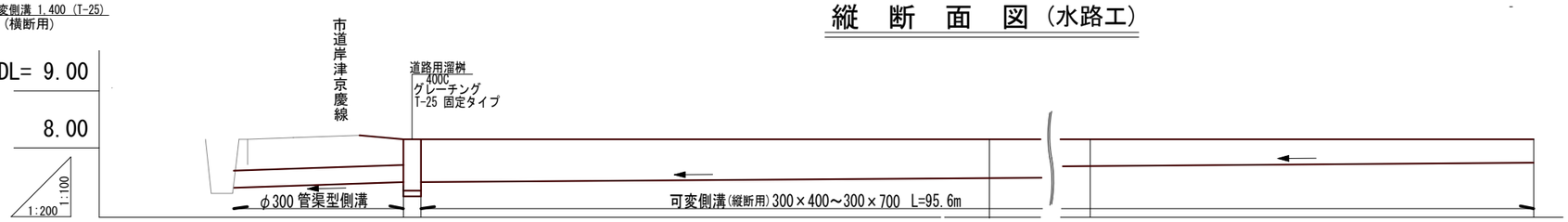

勾　配	7.25	i=1.5% L=6.1m	7.35 7.35	i=0.4% L=95.6m		7.73
計画水路天端高	8.14		8.15 8.15		8.15	8.15
計画水路底高	7.25		7.35 7.35	7.43	7.67	7.73
追加距離	-6.10		0.00 0.00	20.00	80.00	95.60

縦　断　面　図

新設道路

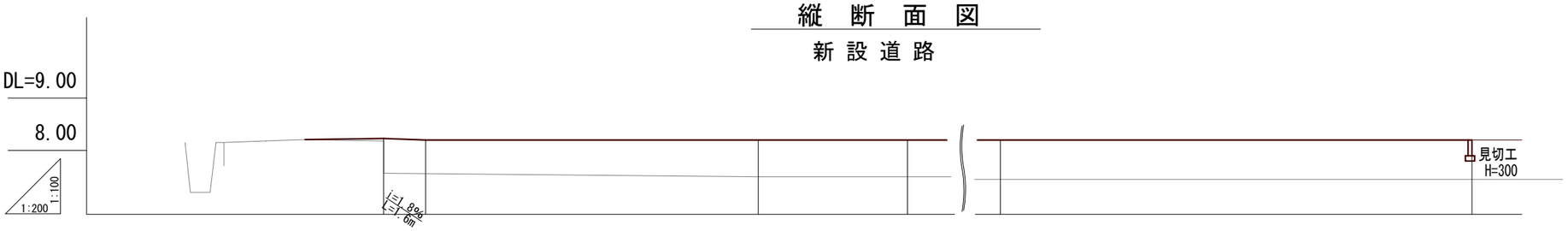

勾　配	8.14	8.23	8.20	i=0.0% L=96.4m	i=0.0% L=96.4m	8.20
計画道路ＣＬ高	8.14	8.23	8.20	8.20	8.20	8.20
地盤高	7.30	8.18	7.56	7.50	7.45	7.45
追加距離	-6.10	0.00	+1.60	+14.30	80.00	98.00

可変側溝300

表　層	密粒アスコン t=5cm
上層路盤	粒度調整砕石 t=10cm
下層路盤	切込砕石 (RC-30) t=10cm

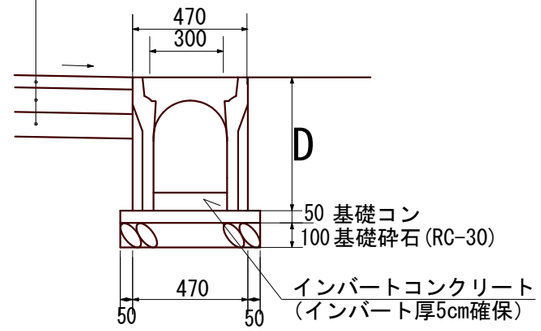

開発道路標準断面図

縮　尺　１／５０

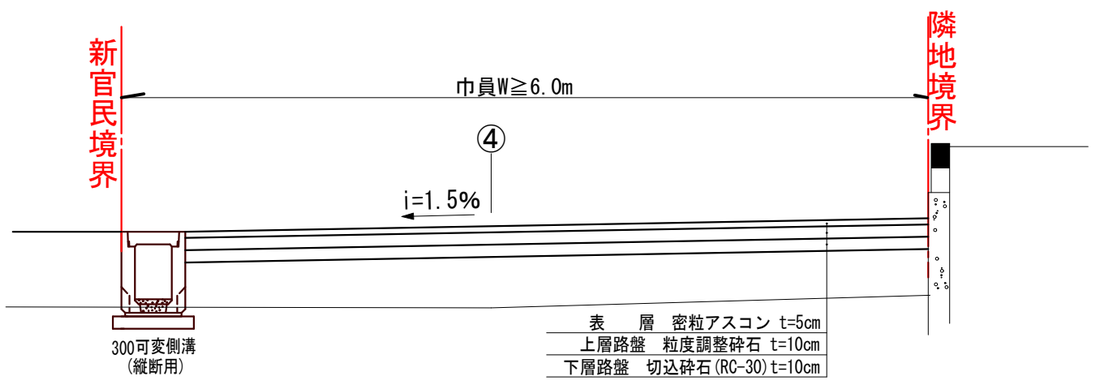

舗装構成図（開発道路部）

表　層	密粒アスコン t=5cm
上層路盤	粒度調整砕石 t=10cm
下層路盤	切込砕石(RC-30) t=10cm

※特記事項：　可変側溝300は
10M毎にグレーチング蓋T-25
（盗難防止用）を設置

※特記事項：　使用コンクリート
設計強度18N/mm^2（無筋）

図面の名称	図面番号
新設道路縦断面図 排水施設縦断面図 構造図（その２） 縮　尺　内　記	10
測量年月日	令和　８年　７月　　日　終了
作製年月日	令和　８年１１月　５日
所　在	防府市多々良二丁目　地内
作製者	防府市車塚町８番１８号 土地家屋調査士 行　政　書　士　林　　俊　男 TEL(0835)22-1425

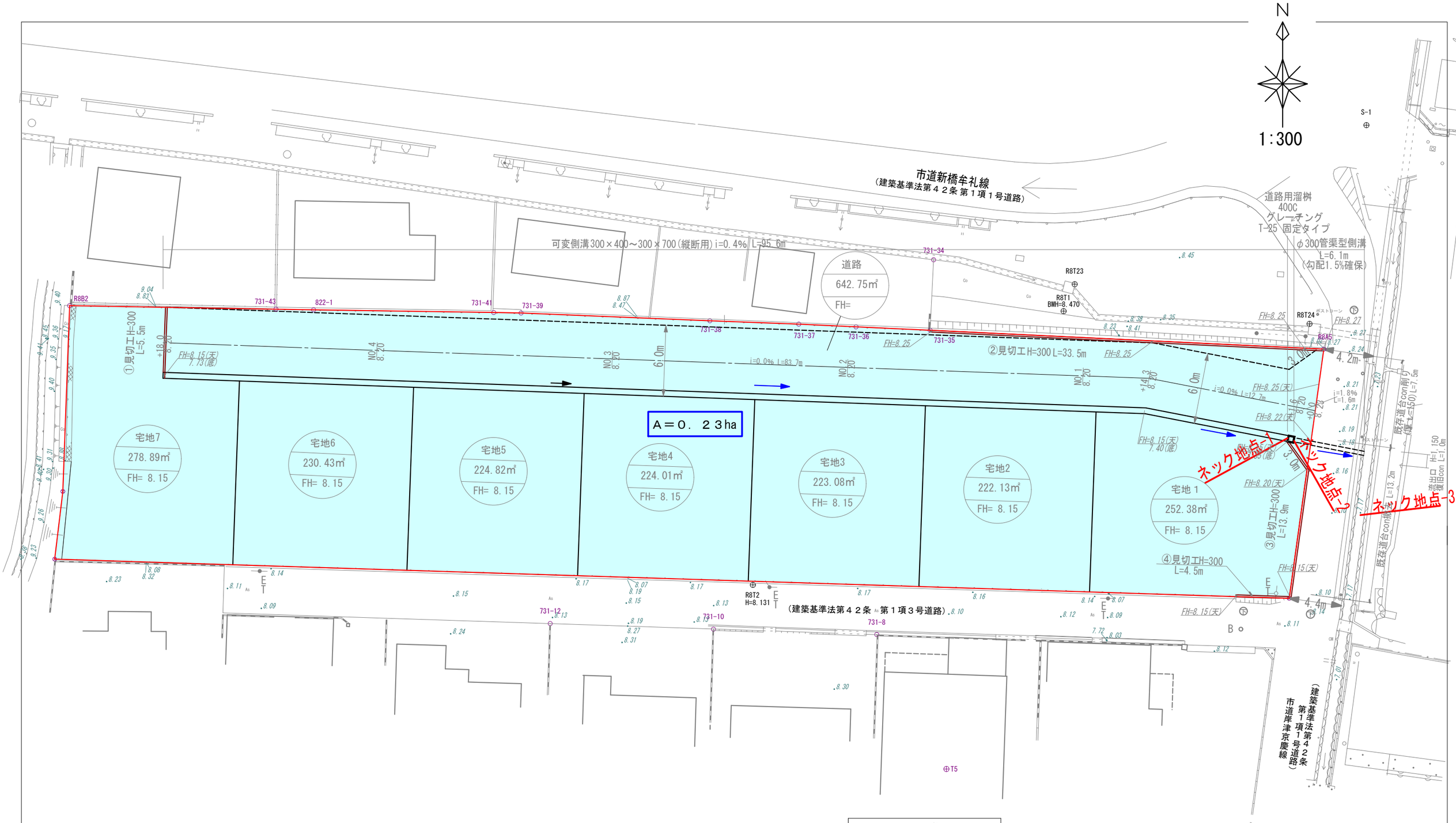

凡　例	
	開発区域 A=2,298.49㎡
	宅 地
	擁　壁
	排水構造物
	集水桝
	暗渠排水
	As舗装（開発道路外）
	都市計画道路　（計画）

※特記事項：　可変側溝300は
10M毎にグレーチング蓋T-25
（盗難防止用）を設置

※特記事項：　BMH=8.470
（R8T1）

図　面　の　名　称	図面番号
雨水排水施設計画図 縮　尺　１／３００	11
測量年月日	令和　８年　７月　日　終了
作製年月日	令和　８年１１月１０日
所　在	防府市多々良二丁目 地内
作 製 者	防府市車塚町８番１８号 土地家屋調査士 行　政　書　士　林　俊　男 TEL(0835)22-1425